ケミカルポンプ総合カタログ
Vol.2

TOMY ENG Corp.

TEN-P/V

小型マグネットポンプ

特徴

○広範囲の薬品に対応するマグネットポンプ。
○基本に忠実な高信頼性と長寿命設計。
○6W～250Wまで豊富なシリーズ構成。

材質

○汎用小型マグネットポンプ TEN-P型…GFR-PP
ガラス繊維強化ポリプロピレン
○耐薬品性マグネットポンプ TEN-V型…CFR-PVDF
カーボン繊維強化ポリフッ化ビリニデン(2F)
○広範囲の薬品に対応する

型式構成

TEN-150 P - T 3 2 5

① ② ③ ④ ⑤ ⑥

①シリーズ記号	②材質記号	③接続記号	④電源相数	⑤電圧記号	⑥周波数記号
5～250	P…GFR-PP	H…ホース接続	1…単相	1…100V	無印…50/60Hz共用
		T…ネジ接続		2…200V	
	V…CFR-PVDF	F20…20Aフランジ接続	3…三相	3…380V	5…50Hz専用
		F25…25Aフランジ接続		4…400V	

※フランジは JIS「10K」です。

寸法表

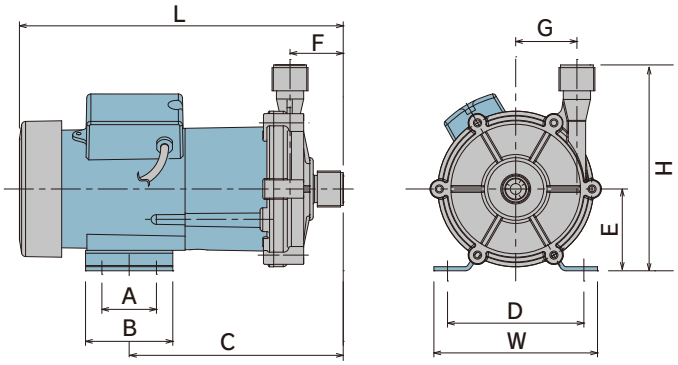

ご使用上の注意

1. 空運転は厳禁です。
2. スラリー液は原則的に使用できません。
3. 自吸運転不可です。
4. 最高使用温度
   TEN-P/TEX-P　0～70℃
   TEN-V　0～80℃

単位:mm

型　式	W	H	L	A	B	C	D	E	F	G
TEN-5P	74	83	130	-	30	74	60	36	31	17
TEN-15P/15V	95	115	180	-	50	117	68	56	39	23
TEN-25P/25V	85	117	205	30	50	127	68	56	34	29
TEN-25PZ	85	126	211	30	50	134	68	56	40	40
TEN-45P/45V	120	130	250	40	64	167	100	65	48	30
TEN-45PZ	120	134	230	40	64	151	100	64	40	40
TEN-70P/70V	120	130	250	42	64	170	100	60	48	30
TEN-70PZ/70VZ	120	151	237	40	64	157	100	60	39	45
TEN-110P/110V TEN-110P3/110V3 TEN-110P15/110V15 TEN-110P35/110V35	120	160	275	45	75	188	100	66	57	43
TEN-150P/150V TEN-150P3/150V3	142	156	264	70	96	174	108	66	53	44
TEN-150PZ/150VZ TEN-150PZ3/150VZ3	142	166	252	70	96	163	108	66	41	48
TEN-250P/250V TEN-250P3/250V3 TEN-250P15/250V15 TEN-250P35/250V35	156	174	322	70	100	196	110	74	66	44

※ネジ接続の寸法です　※構造及び寸法は、予告なしに変更する場合があります。設計の際は、図面を請求の上御確認下さい。

部品表

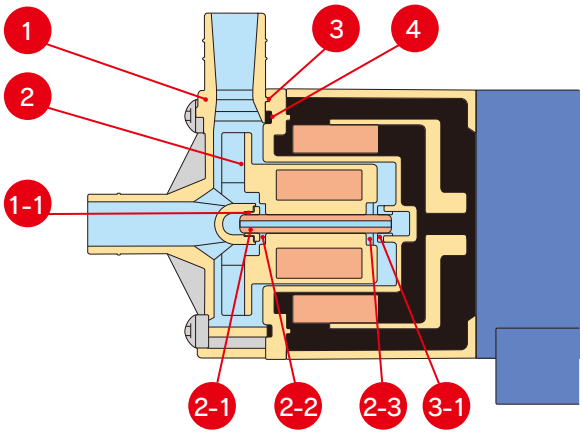

番号	部品名	TEN－P	TEN－V
1	フロントケーシング	ガラス繊維強化ポリプロピレン	カーボン繊維強化PVDF
1－1	フロントベアリング	特殊PTFE	
2	インペラー（マグネットキャン）	ガラス繊維強化ポリプロピレン	カーボン繊維強化PVDF
2－1	スピンドル	アルミナセラミクス	
2－2	フロントスラフト	アルミナセラミクス	
2－3	リアスラフト	アルミナセラミクス	
3	リアケーシング	ガラス繊維強化ポリプロピレン	カーボン繊維強化PVDF
3－1	リアベアリング	特殊PTFE	
4	Oリング	FKM／EPDM／特殊	

性能曲線

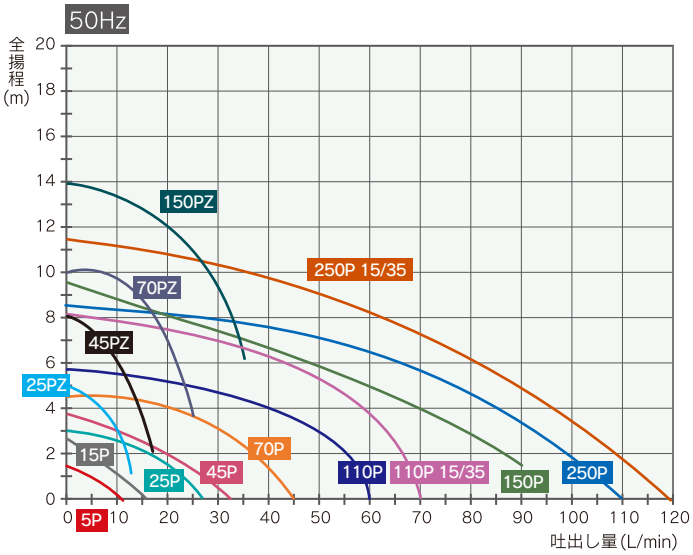

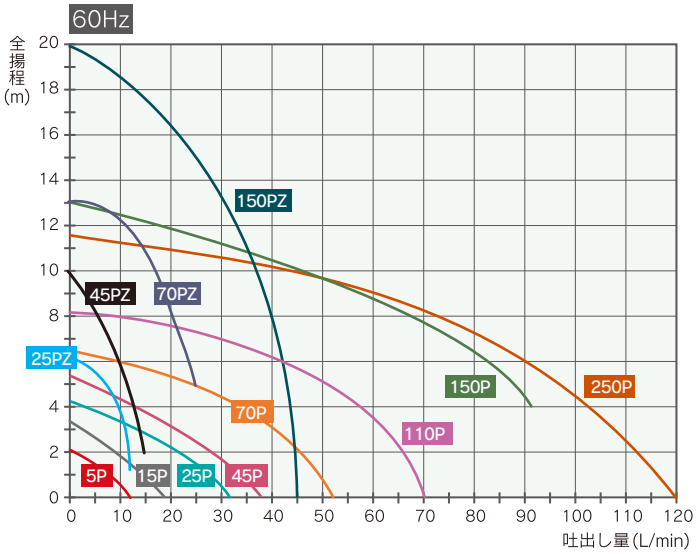

標準仕様表

型　式	周波数 Hz	ホース口径 吸込/吐出 mm	ネジ口径 吸込／吐出	ネジ口径 ユニオン	フランジ JIS10K	最大吐出量 L/min	最高揚程 m	標準仕様点 L/min	標準仕様点 m	モーター 定格出力 (W)	モーター 消費電力 (W)	モーター 電源 (V)	質量 (Kg)
TEN-5P	50	14/14	—	—	—	11	1.5	5	1	6	11	単相 100/200	0.9
	60					12	2.1	8			14		
TEN-15P/15V	50	14/14	G3/4	16A	—	16	2.7	8	1.5	15	22	単相 100/200	1.6
	60					19	3.4	12			30		
TEN-25P/25V	50	18/18	G3/4	16A	—	27	3.1	17	2	25	35	単相 100/200	2
	60					32	4.3	22			50		
TEN-25PZ	50	17/17	G3/4	16A	—	13	5	7	4	25	35	単相 100/200	2.1
	60					14	6.5	10			50		
TEN-45P/45V	50	20/20	G3/4	16A	—	33	3.8	16	2.5	45	50	単相 100/200	3.4
	60					38	5.4	25			70		
TEN-45PZ	50	17/17	G3/4	16A	—	15	8	5	7	45	50	単相 100/200	3.5
	60					15	10		8		70		
TEN-70P/70V	50	20/20	G3/4	16A	—	45	4.6	22	4	70	95	単相 100/200	3.9
	60					52	6.5	34			140		
TEN-70PZ/70VZ	50	20/20	G3/4	16A	—	22	10	10	8	70	95	単相 100/200	4
	60						13.5		12		140		
TEN-110P/110V	50	26/26	G1	20A	20A 又は 25A	60	5.6	40	4	110	130	単相 100/200	7.1
	60					70	8.2	55			190		
TEN-110P3/110V3	50					60	5.6	40			130	3相 200/400	
	60					70	8.2	55			190		
TEN-110P15/110V15	50					70	8.2	55			190	単相 100/200	
TEN-110P35/110V35												3相 200/400	
TEN-150P/150V	50	26/26	G1	20A	20A 又は 25A	80	9.5	50	7.5	150	210	単相 100/200	6.8
	60					100	13		10	170	310		
TEN-150P3/150V3	50					80	9.5	50	7.5	150	210	3相 200/400	
	60					100	13		10	170	310		
TEN-150PZ/150VZ	50	20/20	G3/4	16A	—	40	14	20	12	160	260	単相 100/200	7.8
	60					43	20	30		190	360		
TEN-150PZ3/150VZ3	50					40	14	20		160	260	3相 200/400	
	60					43	20	30		190	360		
TEN-250P/250V	50	26/26	G1	20A	20A 又は 25A	100	8.6	50	7	250	290	単相 100/200	8.7
	60					120	11.6	70	8		400		
TEN-250P3/250V3	50					100	8.6	50	7		290	3相 200/400	
	60					120	11.6	70	8		400		
TEN-250P15/250V15	50					120	11.5	70	8		395	単相 100/200	
TEN-250P35/250V35												3相 200/400	

※液比重は1.1以下です。

TEO

小容量汎用マグネットポンプ

特 徴

○シンプルな構造で長寿命。
○樹脂ブラケット、樹脂ベースを採用。
　軽量、耐腐食性。
○接液部材質2種類を用意、耐薬品に最適な選定が可能。
　ガラス繊維強化ポリプロピレン・カーボン繊維強化PVDF。
○標準電動機は全閉外扇屋外を採用。
○接続形態が豊富です。
　ホース接続、ネジ接続、
　フランジ接続（JIS10K20A,25A）。
○高揚程タイプも新登場。

型式構成

TEO－180 PZ － T－R V 5 A
①　②　③④　⑤　⑥　⑦　⑧　⑨

①シリーズ記号
TEO

②モーター出力	
180	180W
250	250W

③接液部材質	
P	ガラス繊維強化PP
V	カーボン繊維強化PVDF

④揚程	
無印	標準
Z	高揚程

⑤接続方式			
T	ネジ接続	F20	JIS10K20Aフランジ接続
H	ホース接続	F25	JIS10K25Aフランジ接続

⑥軸受材質	
R	PTFE

⑦Oリング材質	
V	FKM
E	EPDM

⑧周波数	
5	50Hz
6	60Hz

⑨インペラー記号					（対応比重）
A	1.1以下	C	1.5以下	S	特殊
B	1.3以下	D	1.9以下		

※PVDF ポリフッ化ビニリデン、高耐性、高純度な熱可塑性フッ素重合体、PTFE（テフロン®）についで耐薬品性に優れています。
※テフロン® は米国DUPONT社の登録商標です。
※一部の機種では高比重に対応出来ない場合が有ります。詳しくはお問い合わせください。

寸 法 表

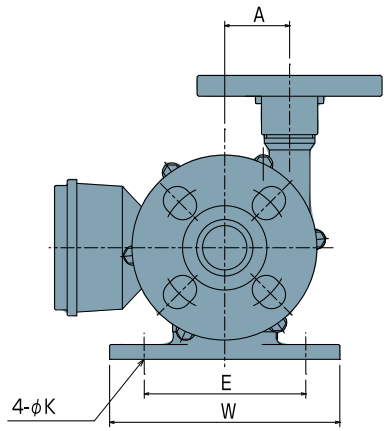

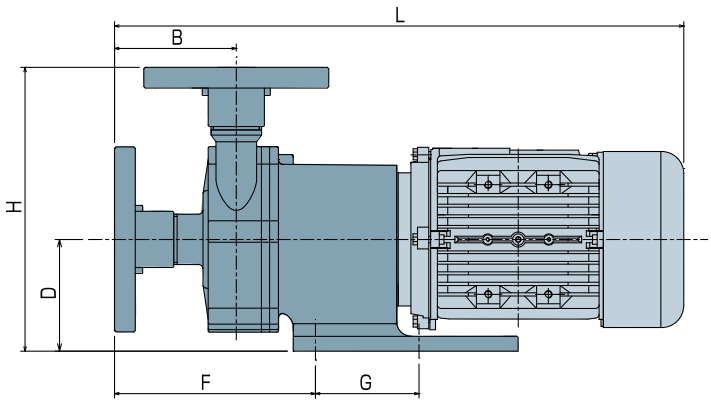

形　式	H	L	W	A	B	D	E	F	G	K	質量kg
TEO-180-H/T	162	334	134	44	53	72	105	98	40	7	7
TEO-180-F20/F25	170	346	134	44	60	72	105	110	40	7	7
TEO-250-H/T	176	369	156	44	66	75	110	120	70	9	8
TEO-250-F20/F25	183	375	156	44	70	75	110	122	70	9	8
TEO-180Z-H/T	175	320	134	48	42	72	105	86	40	7	7

※L寸法は当社標準電動機を取り付けた場合の寸法です。
※外形寸法や性能は予告無く変更する事があります。

標準仕様表

型　式	接続口径（吸込×吐出）			揚程（m）50／60Hz	吐出量（ℓ/min）50／60Hz	電動機出力（W）
	ホース（mm）	ねじ（インチ）	フランジ（A）			
TEO-180P/V	26×26	G1"×G1"	20(25)×20(25)	6/8	60	180
TEO-250P/V	26×26	G1"×G1"	20(25)×20(25)	5.5/7.5	80	250
TEO-180PZ/VZ	20×20	G3/4"×G3/4"	–	12	20/30	180

※最小吐出量は揚程0m時の10%ぐらいを目安にして下さい。

構造部品図

番 号	名 称	材 質	
		TEO-P	TEO-V
1	フロントケーシング	ガラス繊維強化ポリプロピレン	カーボン繊維強化PVDF
2	インペラ	ガラス繊維強化ポリプロピレン	カーボン繊維強化PVDF
3	軸受	PTFE	
4	リアケーシング	ガラス繊維強化ポリプロピレン	カーボン繊維強化PVDF
5	シャフト	アルミナセラミクス	
6	フロントスラスト	アルミナセラミクス	
7	リアスラスト	アルミナセラミクス	
8	Oリング	FKM／EPDM	
9	ブラケット	ガラス繊維強化ポリプロピレン	
10	ベース	ガラス繊維強化ポリプロピレン	

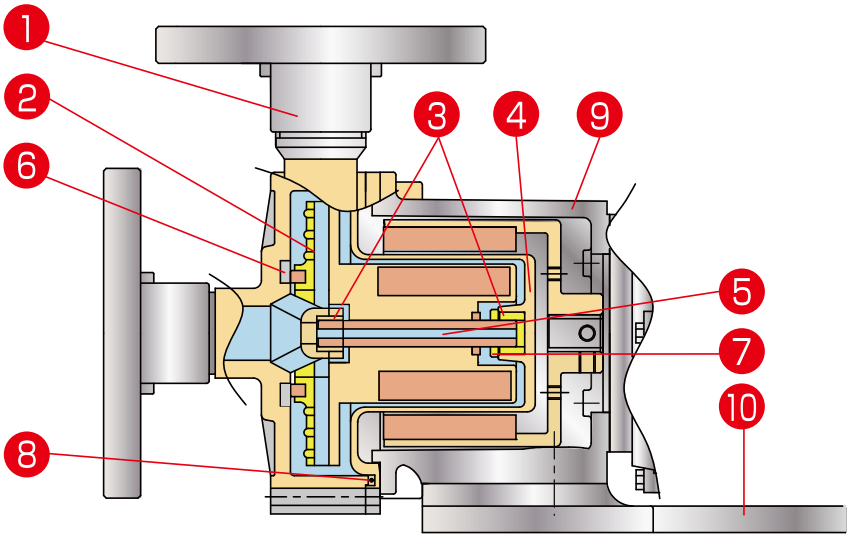

性 能 曲 線

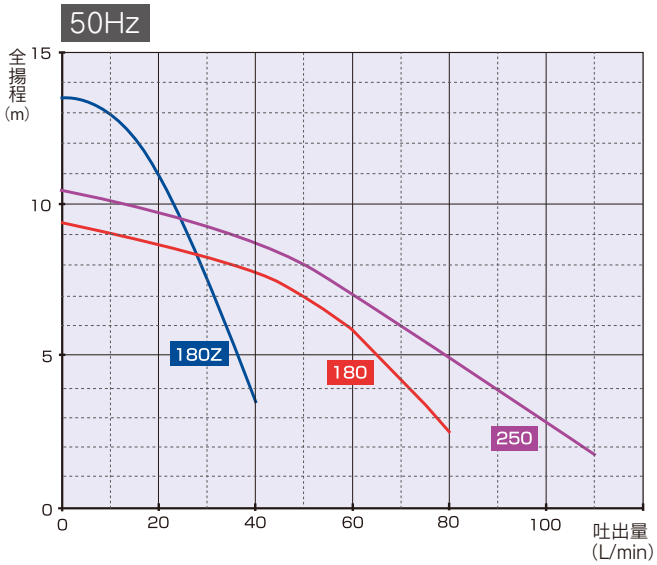

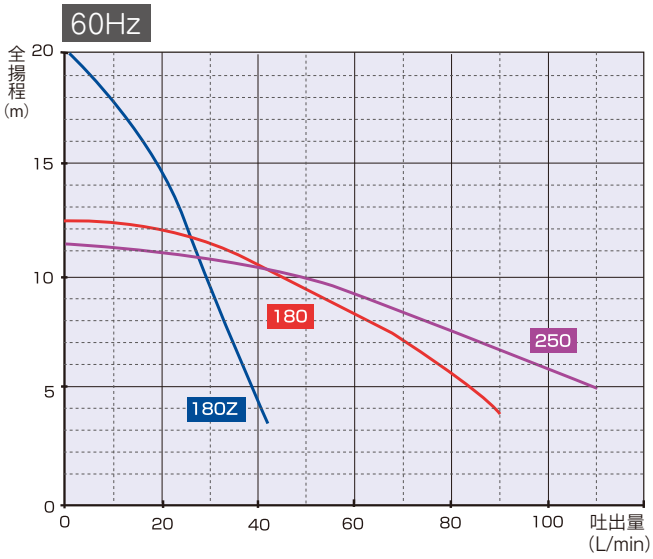

TEM

中容量汎用マグネットポンプ

特 徴

○0.75kw以上の機種で希土類磁石を採用しました。
○一体成型によりマグネットカプセルの溶接が無く、信頼性が向上しました。
○TEM-P/F型はブラケットを樹脂化、発錆が無く軽量になりました。
○TEM-C型は鋳物(FCD：ダクタイル鋳鉄)カバー付。高温、高圧使用に最適。
○従来機種の利点はそのままで、更に耐蝕性を向上させました。
○標準電動機は全閉外扇屋外型でIE3トップランナーモーターです。

型式構成

TEM − 44 0 P − C V 5 A
① ② ③ ④ ⑤ ⑥ ⑦

①口径

2	25A	5	50A
4	40A	6	65A

②モーター出力

0	0.4kw	3	2.2kw
1	0.75kw	5	3.7kw
2	1.5kw		

③接液部材質

P	GFR-PP
F	CFR-ETFE
C	FCD+CFR+ETFE

④軸受材質

C	高密度カーボン
R	PTFE
A	高純度セラミクス
S	SiC

⑤Oリング

V	FKM
E	EPDM
S	特殊

⑥周波数

5	50Hz
6	60Hz

⑦インペラー記号（対応比重）

A	1.1	D	1.9
B	1.3	H	高揚程仕様
C	1.5	S	特殊

※ETFE:4フッ化エチレン･エチレン共重合樹脂で、PTFE(テフロン®)とほぼ同等の耐薬品性を持っています。
※テフロン®は米国DUPONT社の登録商標です。

寸 法 表

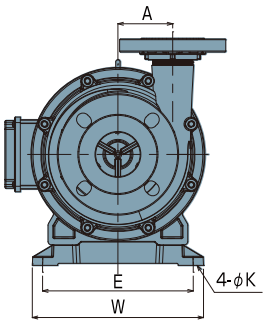

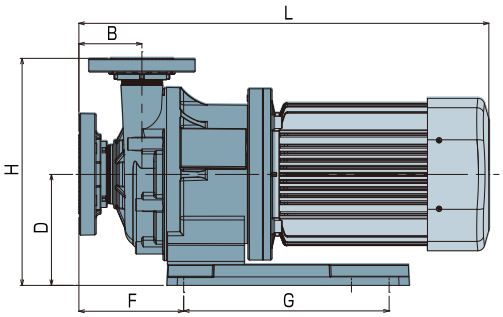

型　式	接続口径(吸込×吐出)	W	H	L	E	A	B	D	F	G	K
TEM-220P/F	25A×25A	160	255	463	130	65	90	115	163	130	12
TEM-221P/F	25A×25A	160	255	485	130	65	90	115	171	130	12
TEM-420C	40A×25A	140	225	456	110	55	87	95	149	98	12
TEM-440P/F	40A×40A	140	225	458	110	54	87	95	150	98	12
TEM-441P/F/C	40A×40A	160	257	500	130	72	105	115	187	130	12
TEM-542P/F/C	50A×40A	260	280	535	204	80	90	120	159	200	14
TEM-542H P/F/C	50A×40A	260	280	535	204	80	90	120	159	200	14
TEM-543P/F/C	50A×40A	260	280	558	204	80	90	120	159	200	14
TEM-543H P/F/C	50A×40A	260	280	558	204	80	90	120	159	200	14
TEM-545P/F/C	50A×40A	250	322	577	220	80	90	162	147	300	14
TEM-653P/F	65A×50A	250	331	572	220	80	92	162	153	300	14
TEM-655P/F/C	65A×50A	250	331	584	220	80	92	162	153	300	14

※L寸法は当社標準電動機を取り付けた場合の寸法です。　※外形寸法や性能は予告なく変更することがあります。

標準仕様表

形　式	接続口径(吸込×吐出)	揚程(m) 50／60Hz	吐出量(L／min)	電動機出力(kW)
TEM-220P/F	25A×25A	13／12	60	0.4
TEM-221P/F	25A×25A	17／20	80	0.75
TEM-420C	40A×25A	8／7	150	0.4
TEM-440P/F	40A×40A	9	150	0.4
TEM-441P/F/C	40A×40A	13	150	0.75
TEM-542P/F/C	50A×40A	18	210	1.5
TEM-542H P/F/C	50A×40A	26／29	100	1.5
TEM-543P/F/C	50A×40A	22	300	2.2
TEM-543H P/F/C	50A×40A	33	150	2.2
TEM-545P/F/C	50A×40A	30／34	280	3.7
TEM-653P/F	65A×50A	14.5／16	450	2.2
TEM-655P/F/C	65A×50A	20／18	600	3.7

構造部品図

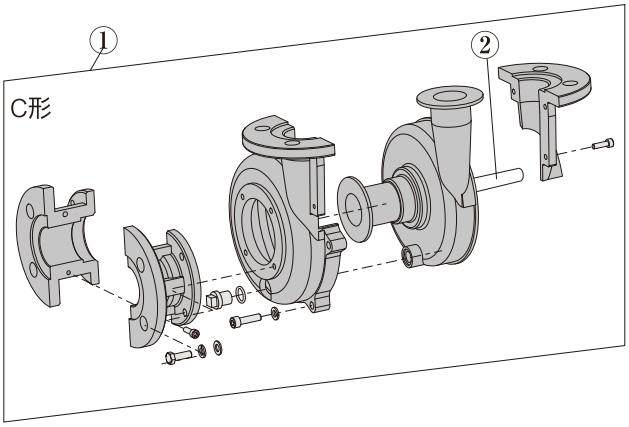

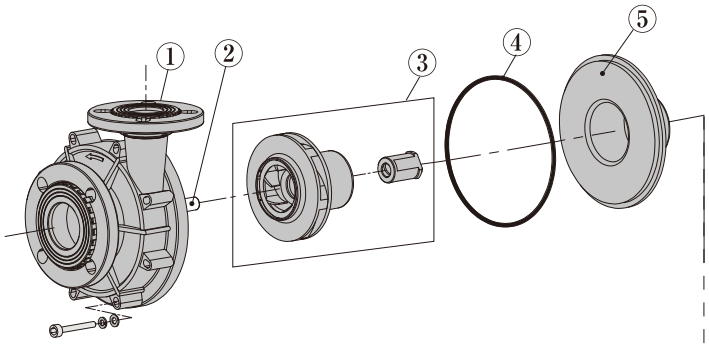

番号	部品名	TEM-P	TEM-F/C
①	フロントケーシングセット	GFR-PP	GFR-ETFE/FCD+GFR-ETFE
②	スピンドル	高純度セラミクス／SiC	
③	インペラー・軸受けセット	GFR-PP+PP／高密度 ｶｰﾎﾞﾝ GFR-PP+PP／PTFE GFR-PP+PP／SiC	GFR-ETFE+ETFE／高密度ｶｰﾎﾞﾝ GFR-ETFE+ETFE／PTFE GFR-ETFE+ETFE／SiC
④	Oリング	FKM/EPDM/特殊	
⑤	リアケーシング	GFR-PP	GFR-ETFE
⑥	ブラケット	GFR-PP/FCD	
⑦	駆動マグネット	フェライト／希土類	
⑧	モーター	—	
⑨	ベース	SUS304 / GFR-PP	

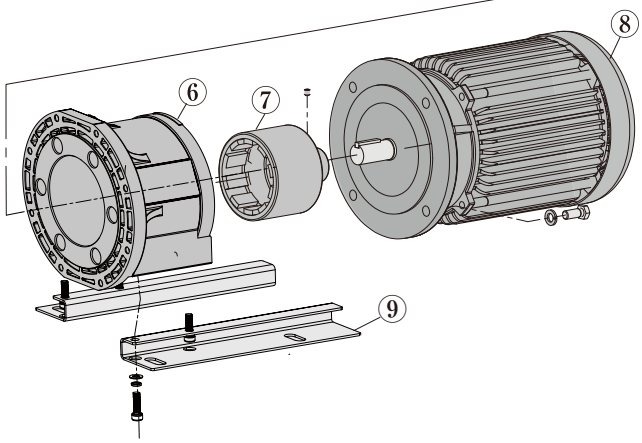

性 能 曲 線

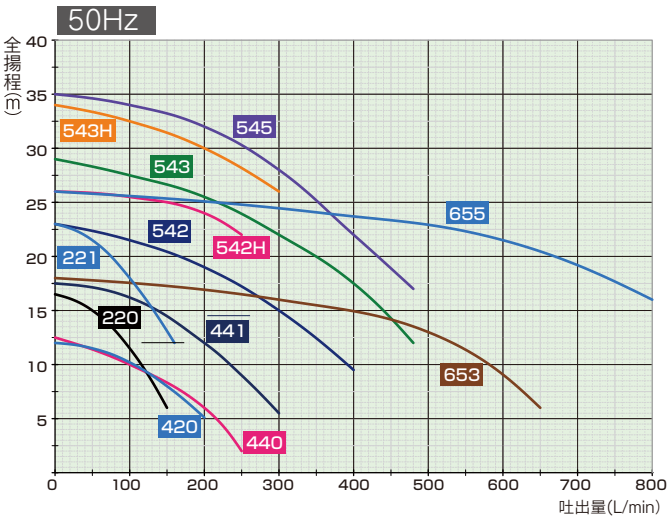

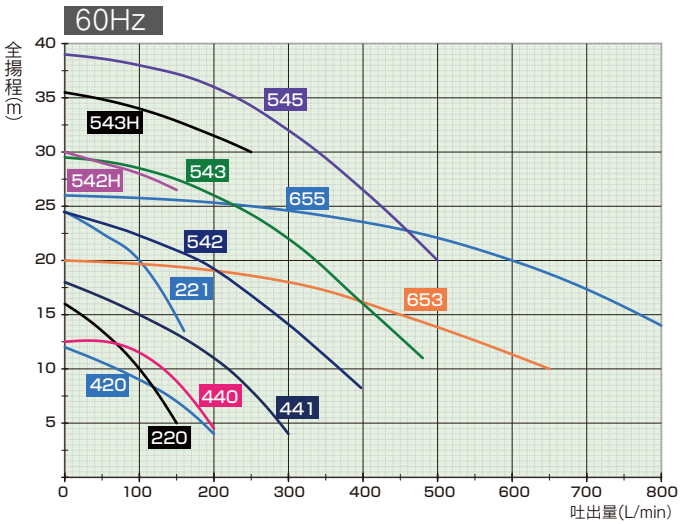

TEX-L

中･大容量高揚程マグネットポンプ

特 徴

○接液部材質はETFE※を採用。
○耐蝕性に優れ広範囲の薬品に対応します。
○標準電動機は全て全閉外扇屋外型です。

※ETFE:四フッ化エチレン･エチレン共重合樹脂で、PTFE(テフロン®)とほぼ同等の耐薬品性を持っています。
※テフロン®は米国DUPONT社の登録商標です。

使 用 範 囲

○電動機…5.5kW～18.5kW
○揚水量…100～1400L/min
○揚　程…20～50M

型式構成

TEX-65 07 L - S V 5 A
① ② ③ ④ ⑤ ⑥ ⑦ ⑧

①口径

4…40A	6…65A
5…50A	8…80A

②モーター出力

07…5.5kW	20…15kW
10…7.5kW	25…18.5kW
15…11kW	

③接液部材質

L…CFR-ETFE

④軸受材質

S…SiC

※ETFE:4フッ化エチレン･エチレン共重合樹脂で、PTFE(テフロン®)とほぼ同等の耐薬品性を持っています。
※テフロン®は米国DUPONT社の登録商標です。

⑤Oリング

V…FKM
E…EPDM
S…特殊

⑥周波数

5…50Hz
6…60Hz

⑦インペラー記号（対応比重）

A…1.1	D…1.9
B…1.3	S…特殊
C…1.5	

部 品 表

TEX-5407L/5410L
TEX-6507L/6510L

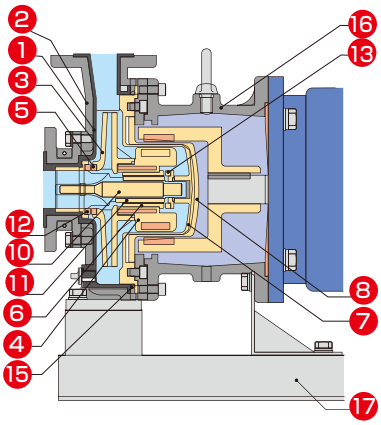

TEX-8615L/8620L/8625L

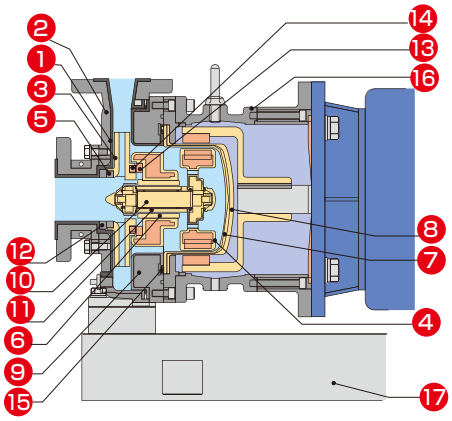

番号	部品名	TEX 5407/5410L	TEX-6507/6510L	TEX-8615/8620/8625L
1	フロントケーシングセット	CFR-ETFE		
2	フロントケーシングカバー	FCD		
3	インペラー	CFR-ETFE		
4	マグネットキャン	CFR-ETFE		
5	マウスリング	SiC		
6	軸　受	SiC		
7	リアケーシング	CFR-ETFE		
8	リアケーシングカバー	特殊強化樹脂		
9	軸受プレート	—	—	FC+ナチュラルETFE
10	シャフト	SiC		ETFE+SUS304
11	シャフトスリーブ	—	—	SiC
12	フロントスラスト	SiC		
13	リアスラフト	SiC		
14	リアリング	—	—	SiC
15	Oリング	FKM／EPDM／特殊		
16	ブラケット	FC		
17	ベース	SUS304		

標 準 仕 様 表

型式	口径 吸込/吐出	モーター (kW)	揚程(m) 50/60Hz	揚水量 (L/min)
TEX-5407	50A/40A	5.5	41	300
TEX-5410	50A/40A	7.5	49	300
TEX-6507	65A/50A	5.5	31	500
TEX-6510	65A/50A	7.5	31/39	500
TEX-8615	80A/65A	11	34	1000
TEX-8620	80A/65A	15	34/45	1000
TEX-8625	80A/65A	18.5	34/53	1000

寸法表

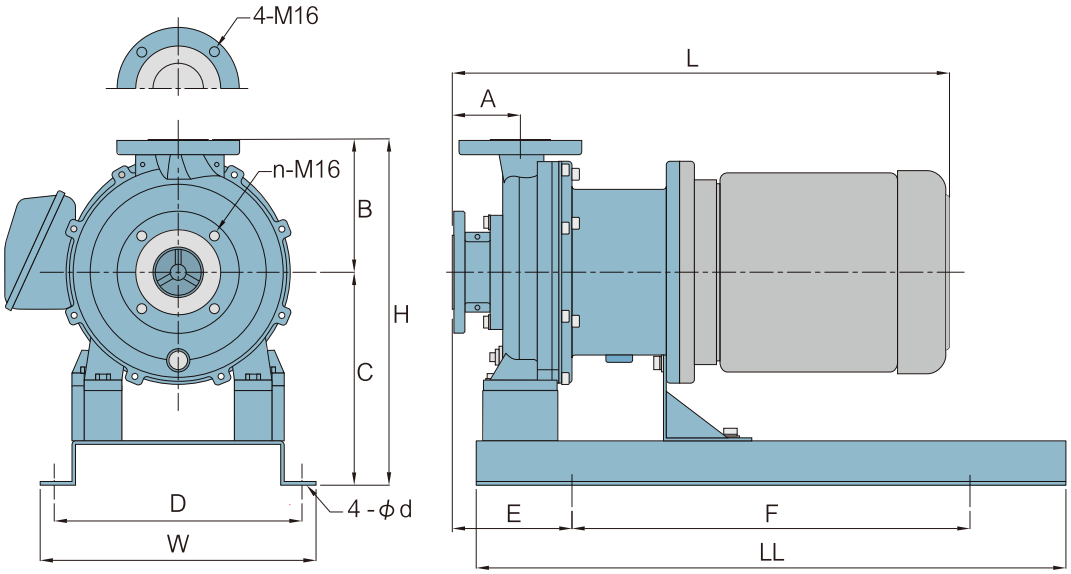

単位:mm

型　式	吸込口径/吐出口径	A	B	C	D	E	F	H	L	LL	W	d	n
TEX-5407/5410	50A/40A	80	180	280	320	150	540	460	700	800	360	18	4
TEX-6507/6510	65A/50A	80	160	252	320	150	540	412	707	800	360	18	4
TEX-8615/8620/8625	80A/65A	100	180	300	350	190	600	480	919 963	900	390	20	8

※L寸法は当社標準電動機を取り付けた場合の寸法です。※構造及び寸法は、予告なしに変更する場合があります。設計の際は、図面を請求の上御確認下さい。
※TEX-8615/8620/8625　L寸法下段はTEX-8625の寸法です。

性能曲線　50Hz , 60Hz

比重限界1.1(記号A)　比重限界1.5(記号C)
比重限界1.3(記号B)　比重限界1.9(記号D)

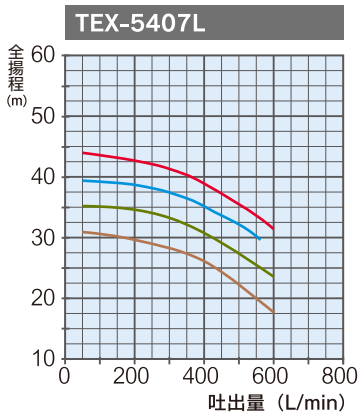

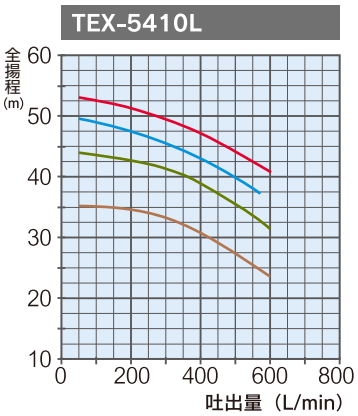

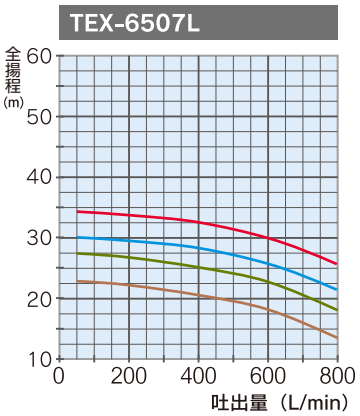

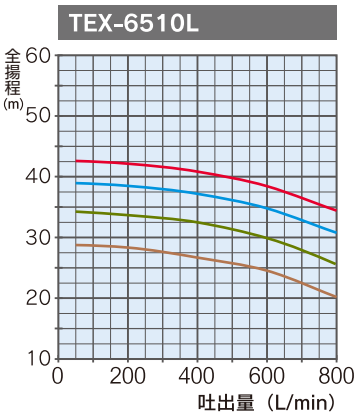

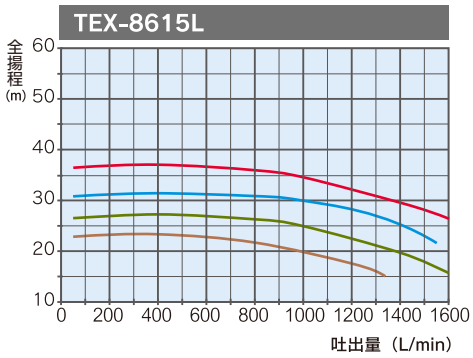

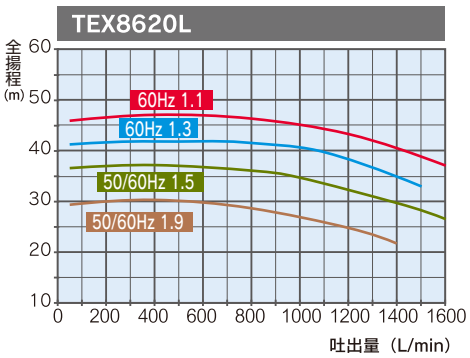

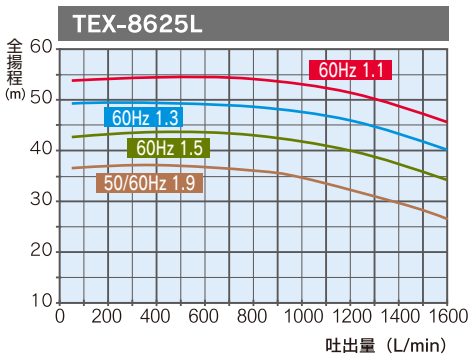

TEK-S-PP

自吸式竪型ケミカルポンプ

TEK-S-PP…ポリプロピレン製
TEK-S-P…PVC製

特 徴

○耐薬品性に優れた樹脂を使用しています。
○PP厚板より削り出し加工、溶接部を最小限に抑え液温変化による樹脂の伸び縮みの影響を受けにくく液漏れが発生しにくい構造です。
○耐熱性･耐浸透性に優れ、剥離性もよく無電解化学メッキ等に最適なポンプです。

ご使用上の注意
ポンプケーシング内に液がある状態で次の運転をしないでください。熱変形や液漏れ等の故障や事故の原因になります。
○吸込･吐出バルブの締切運転
○エア噛等揚水不良運転
○ストレーナー･配管の目詰まり等のキャビテーション運転

部 品 表

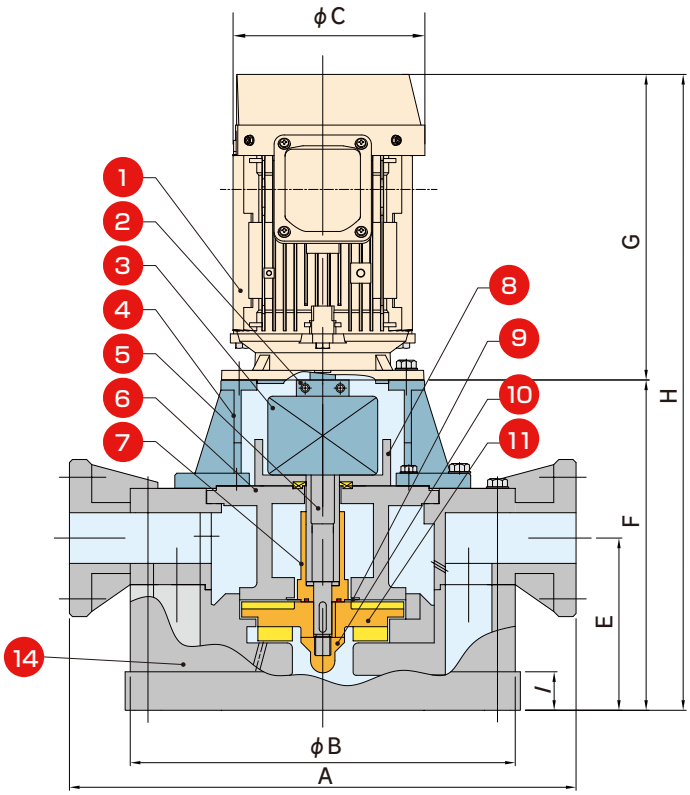

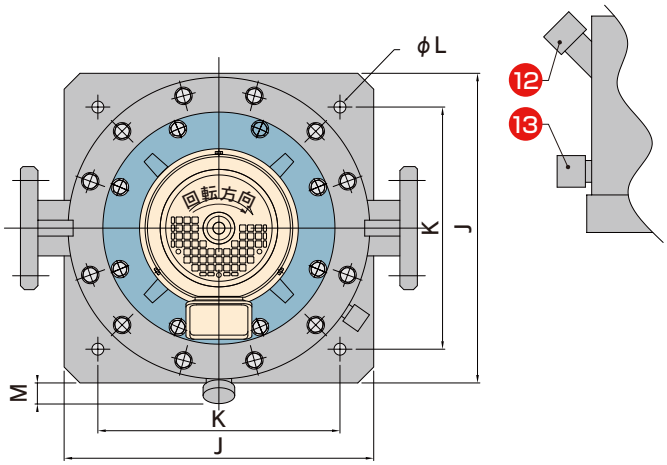

番号	部品名	材 質	番号	部品名	材 質
1	モーター	—	9	PTFEシート/FEPMシート	PTFE/FEPM
2	カップリング	S45C			
3	CSS※1	—	10	インペラーナット	PP
4	モータースタンド	FC200	11	インペラー	PP
5	ポンプシャフト	SUS304	12	注水キャップ	PP
6	バックケーシング	PP	13	ドレーンキャップ	PP
7	シャフトスリーブ	GFR-PP	14	ケーシング	PP
8	シールカバー	アクリル			

※1)CSS･･･Centrifugal Seal System(遠心軸封装置)

寸 法 表

単位:mm

型 式	吸込口径/吐出口径	動力kW	A	B	φC	E	F	G	H	I	J	K	φL
TEK-251S-PP	25A×25A	0.75	420	325	163	140	298	236	534	28	325	245	15
TEK-252S-PP		1.5			187			273	571				
TEK-401S-PP	40A×40A	0.75	500	380	163	170	326	236	562	38	390	305	15
TEK-402S-PP		1.5			187			273	599				
TEK-502S-PP	50A×50A	1.5	500	380	187	170	326	273	599	38	390	305	15
TEK-503S-PP		2.2			187			302	628				
TEK-653S-PP	65A×65A	2.2	560	445	187	220	376	275	678	48	460	360	15
TEK-655S-PP		3.7			230		383	326	709				
TEK-805S-PP	80A×80A	3.7	560	445	230	220	383	326	709	48	460	360	15
TEK-807S-PP		5.5			271		353	369	722				

※吐出口及び吸込口フランジはJIS【10K】です。　※構造及び寸法は、予告なしに変更する場合があります。設計の際は、図面を請求の上御確認下さい。

性能曲線

50Hz

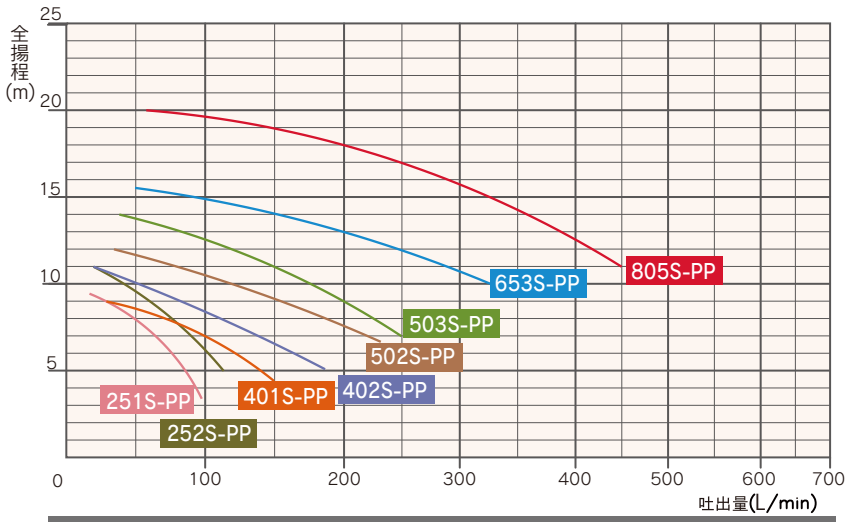

60Hz

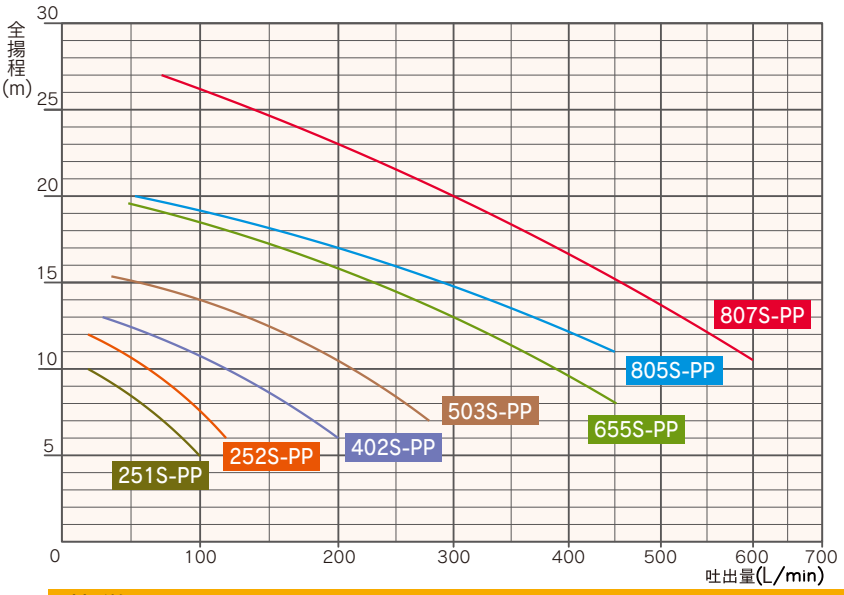

標準仕様表

型　式	口径 mm	動力 kW	全揚程 M	吐出量 L/min
TEK-251S-PP	25A×25A	0.75	5	80
TEK-252S-PP		1.5	5.5	100
TEK-401S-PP	40A×40A	0.75	5	140
TEK-402S-PP		1.5	6	150
TEK-502S-PP	50A×50A	1.5	7	200
TEK-503S-PP		2.2	8	230
TEK-653S-PP	65A×65A	2.2	10	300
TEK-805S-PP	80A×80A	3.7	13.5	380

型　式	口径 mm	動力 kW	全揚程 M	吐出量 L/min
TEK-251S-PP	25A×25A	0.75	6	85
TEK-252S-PP		1.5	8	85
TEK-402S-PP	40A×40A	1.5	7	185
TEK-503S-PP	50A×50A	2.2	8	250
TEK-655S-PP	65A×65A	3.7	10	400
TEK-805S-PP	80A×80A	3.7	12	400
TEK-807S-PP		5.5	13	500

特徴

特殊CSSシール採用(Centrifugal Seal System)

○シール部は無接触･無接液状態ですので、劣化や摩耗･発熱はありません。
また、スラリーや使用液の影響を受けません。
○運転中はシールインペラーが液体シールを形成し液漏れを防止します。
停止中はCSSシール(Centrifugal Seal System)が液漏れを防止します。

右図のように自吸方式設置、非自吸方式設置どちらの設置方式でもご使用いただけます。特殊CSSシールが液漏れを防止します

ご使用上の注意
1. CSSシール(Centrifugal Seal System)はインバーターご使用の際、40Hz以上で運転してください。
2. 押込揚程は4m以下でご使用ください。

■自吸方式設置

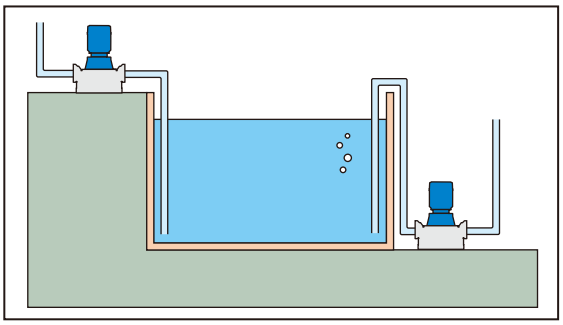

■非自吸方式設置(押込設置)

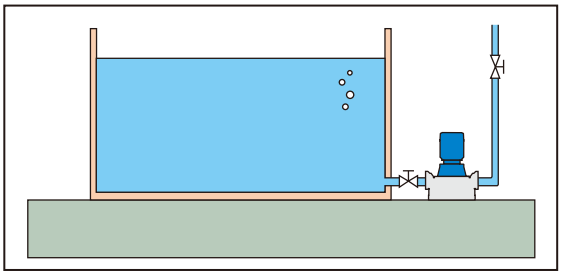

TEK-S-P

自吸式竪型ケミカルポンプ

TEK-S-PP…ポリプロピレン製
TEK-S-P…PVC製

特 徴

○耐薬品性に優れたPVC樹脂を使用しています。
○ポンプケーシング内部に自吸水が残留する構造の為
　初回運転時のみの給水で次回より給水の必要がありません。
○特殊CSSシール採用(Centrifugal Seal System)。
○シール部は無接触･無接液状態ですので、劣化や摩耗･
　発熱はありません。また、スラリーや使用液の影響を受けません。
○運転中はシールインペラーが液体シールを形成し
　液漏れを防止します。停止中はCSSシールが液漏れを防止します。

<ご使用上の注意>
1. CSSシール(Centrifugal Seal System)はインバーターご使用の際、40Hz以上で運転してください。
2. 押込揚程は4m以下でご使用ください。

部 品 表

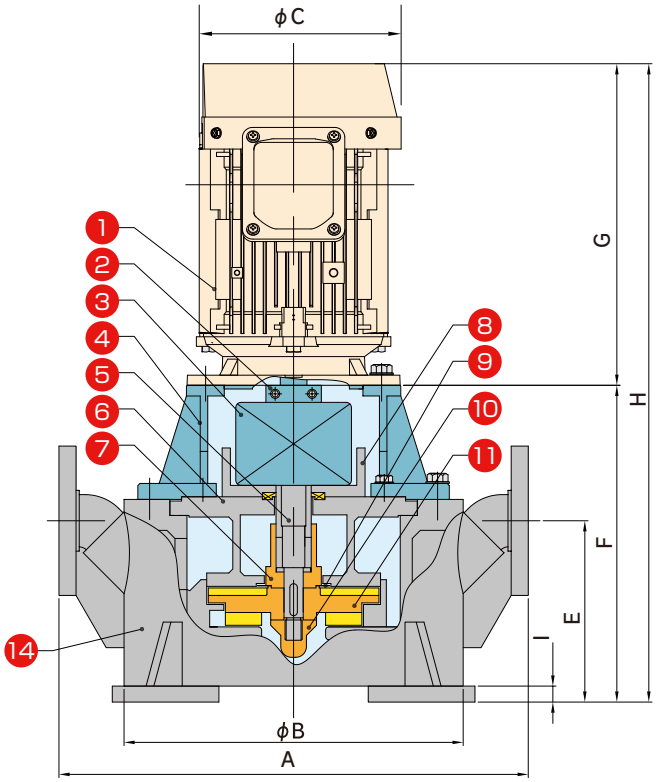

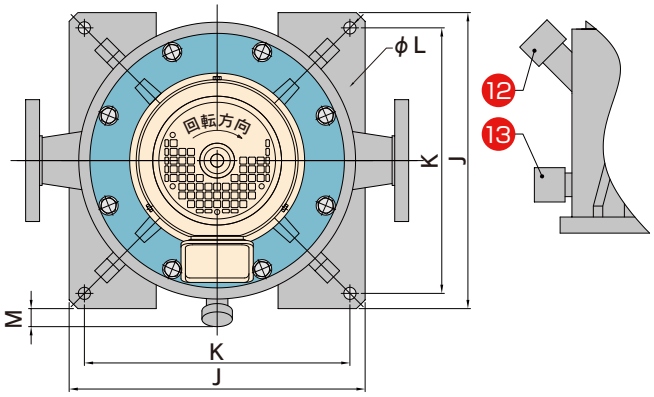

番号	部品名	材　質	番号	部品名	材　質
1	モーター	—	8	シールカバー	アクリル
2	カップリング	S45C	9	PTFEシート/FEPMシート	PTFE/FEPM
3	CSS※1	—	10	インペラーナット	GFR-PP/HT-PVC
4	モータースタンド	FC200	11	インペラー	HT-PVC
5	ポンプシャフト	SUS304	12	注水キャップ	PVC
6	バックケーシング	HT-PVC	13	ドレーンキャップ	PVC
7	シャフトスリーブ	PPS/GFR-PP	14	ケーシング	PVC

※1)CSS･･･Centrifugal Seal System(遠心軸封装置)

寸 法 表

単位:mm

型　式	吸込口径/吐出口径	動力kW	A	B	φC	E	F	G	H	I	J	K	φL	M
TEK-251S-P	25A/25A	0.75	350	267	163	140	267	236	503	15	280	245	14	60
TEK-252S-P		1.5			187			273	540					
TEK-401S-P	40A/40A	0.75	440	318	163	170	297	236	533	15	340	305	14	60
TEK-402S-P		1.5			187			273	570					
TEK-502S-P	50A/50A	1.5	440	318	187	170	297	273	570	15	340	305	14	60
TEK-503S-P		2.2			187			302	599					
TEK-653S-P	65A/65A	2.2	560	420	187	220	357	302	659	20	400	360	14	80
TEK-655S-P		3.7			230		364	326	690					
TEK-657S-P		5.5			271		344	349	693					
TEK-805S-P	80A/80A	3.7	560	420	230	220	354	326	690	20	400	360	14	80
TEK-807S-P		5.5			271		344	349	713					
TEK-1007S-P	100A/100A	5.5	660	470	271	330	465	369	834	30	485	440	15	100
TEK-10010S-P		7.5			271			369	834					
TEK-403S-PH	40A/40A	2.2	440	318	187	170	297	302	599	15	340	305	14	60
TEK-505S-PH	50A/50A	3.7	490	370	230	220	364	326	690	20	365	325	14	80
TEK-507S-PH		5.5			271		344	369	713					
TEK-6510S-PH	65A/65A	7.5	560	420	271	220	344	369	713	25	400	360	14	100

※吐出口及び吸込口フランジはJIS【10K】です。　※構造及び寸法は、予告なしに変更する場合があります。設計の際は、図面を請求の上御確認下さい。

性能曲線

50Hz

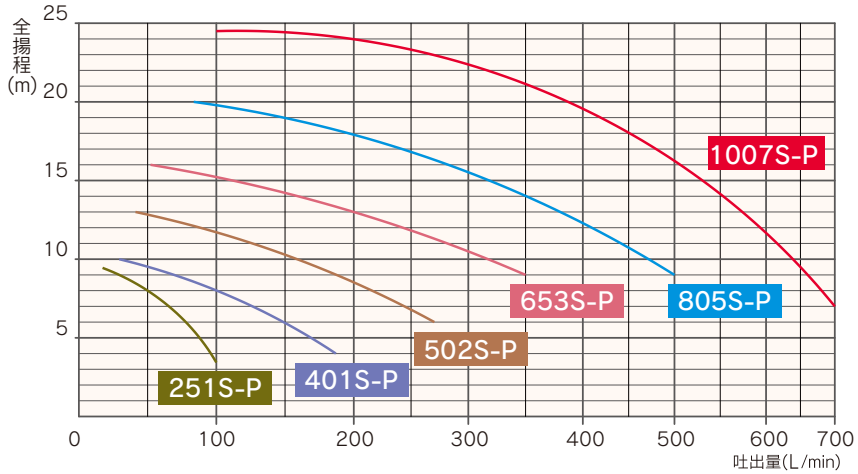

標準仕様表

型　式	口径 mm	動力 kW	全揚程 m	吐出量 L/min
TEK-251S-P	25A×25A	0.75	5	80
TEK-401S-P	40A×40A	0.75	6	145
TEK-502S-P	50A×50A	1.5	7	230
TEK-653S-P	65A×65A	2.2	10	320
TEK-805S-P	80A×80A	3.7	12	420
TEK-1007S-P	100A×100A	5.5	16	520

60Hz

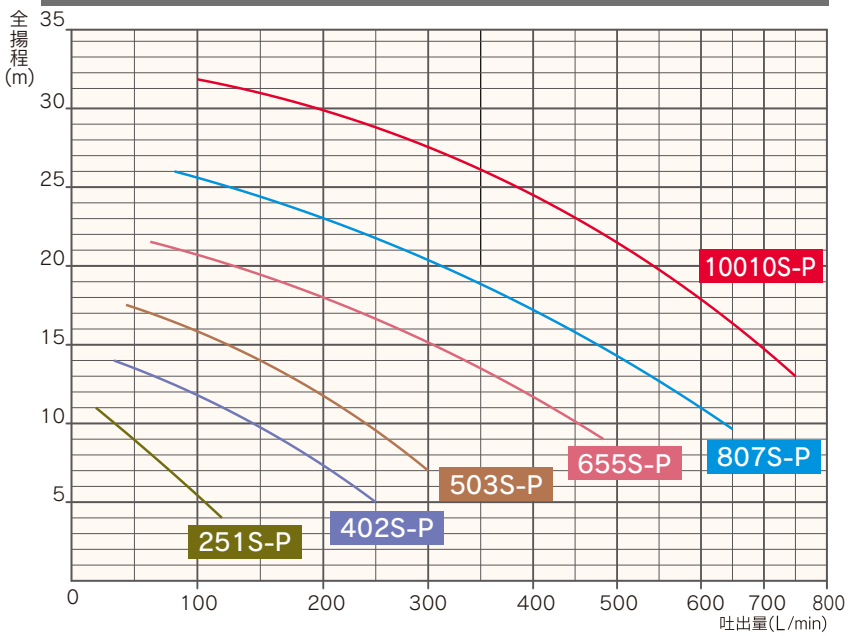

型　式	口径 mm	動力 kW	全揚程 m	吐出量 L/min
TEK-251S-P	25A×25A	0.75	7	85
TEK-402S-P	40A×40A	1.5	7	200
TEK-503S-P	50A×50A	2.2	10	240
TEK-655S-P	65A×65A	3.7	12	400
TEK-807S-P	80A×80A	5.5	14	500
TEK-10010S-P	100A×100A	7.5	18	620

50Hz,60Hz

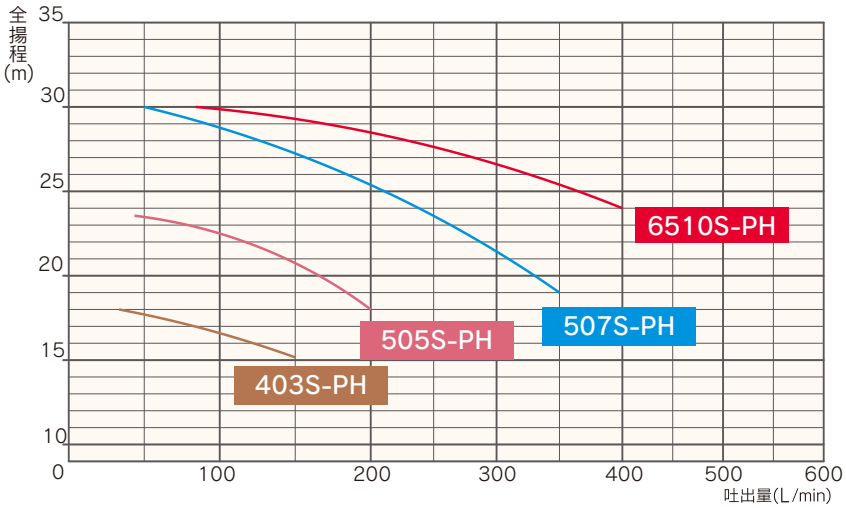

型　式	口径 mm	動力 kW	全揚程 m	吐出量 L/min
TEK-403S-PH	40A×40A	2.2	16	140
TEK-505S-PH	50A×50A	3.7	20	170
TEK-507S-PH	50A×50A	5.5	21	310
TEK-6510S-PH	65A×65A	7.5	26	320

TEK-V-P

槽内外設置型ケミカルポンプ

TEK-V-P…PVC製　TEK-V-4F…PTFE製
TEK-V-32…SCS14製　TEK-V-PP…PP製
TEK-V-U…UPE製　TEK-V-HT…HT-PVC製

特 徴

○ノーシール・ノーメタル構造のため
　消耗品が少なく、焼き付きがありません。
○小型・軽量・省スペース設計です。
○シンプル構造でメンテナンスが簡単です。

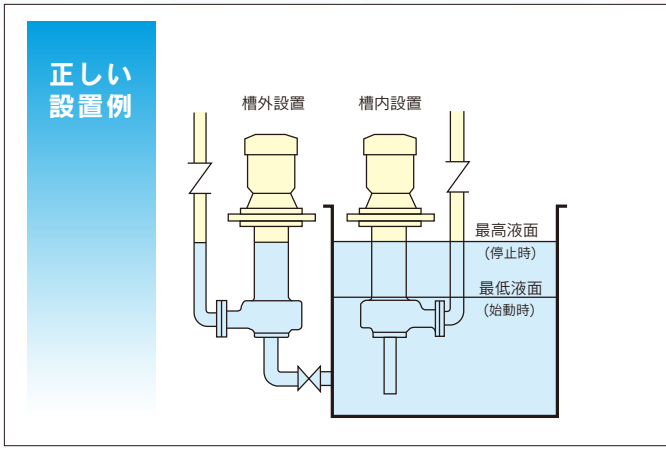

部 品 表

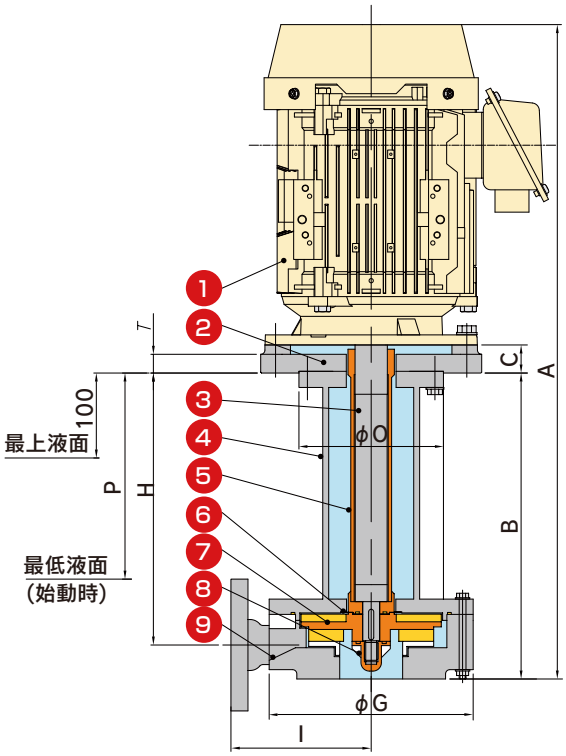

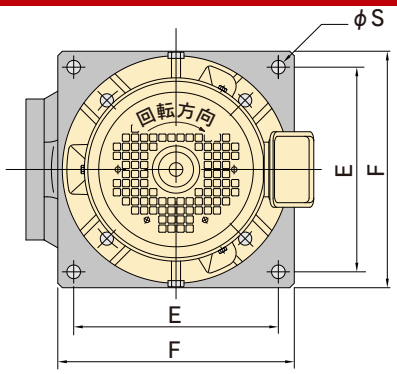

番号	部品名	材　質
1	モーター	—
2	ポンプベース	HT-PVC
3	ポンプシャフト	SUS304
4	ポンプボディ	PVC
5	シャフトスリーブ	HT-PVC
6	PTFEシート/FEPMシート	PTFE/FEPM
7	インペラー	HT-PVC
8	インペラーナット	GFR-PP/HT-PVC
9	ケーシング	PVC

寸 法 表

単位:mm

型　式	吐出口径	吸込口径	動力kW	A	B	C	E	F	φG	H	I	φO	P	φS	T
TEK-251V-P	25A	40A	0.75	570	311	24	205	240	190	270	135	140	220	15	24
TEK-402V-P	40A	50A	1.5	661	355	33	225	260	240	320	165	170	250	15	22
TEK-403V-P	40A	50A	2.2	690	355	33	225	260	240	320	165	170	250	15	22
TEK-505V-P	50A	65A	3.7	719	360	33	225	260	240	320	165	170	250	15	22
TEK-657V-P	65A	80A	5.5	827	420	38	270	310	267	380	185	210	300	15	26
TEK-8010V-P	80A	100A	7.5	943	550	23	325	360	295	507	220	250	410	15	14

※TEK-251V-PﾌﾗﾝｼﾞはJIS【5K】です。TEK-402V-P以上はJIS【10K】です。
※構造及び寸法は、予告なしに変更する場合があります。設計の際は、図面を請求の上御確認下さい。

標 準 仕 様 表　50Hz , 60Hz

型　式	吐出口径 mm	動力 kW	全揚程 M	吐出量 L/min
TEK-251V-P	25	0.75	10	75
TEK-402V-P	40	1.5	12	150
TEK-403V-P	40	2.2	14	250
TEK-505V-P	50	3.7	20	300
TEK-657V-P	65	5.5	22	475
TEK-8010V-P	80	7.5	23	560

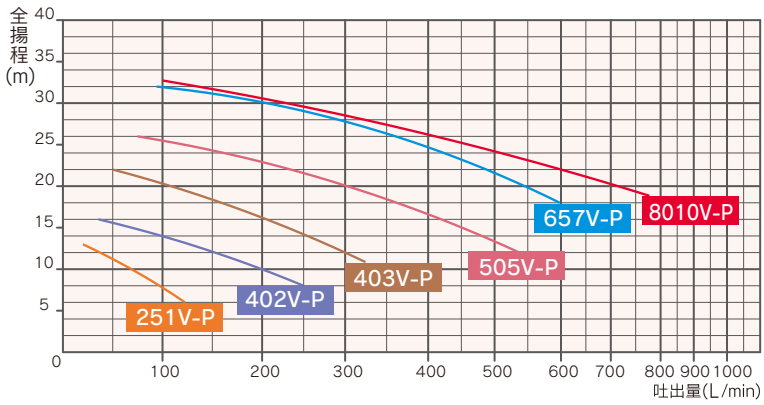

TEK-V-U

槽内外設置型ケミカルポンプ

UPE製

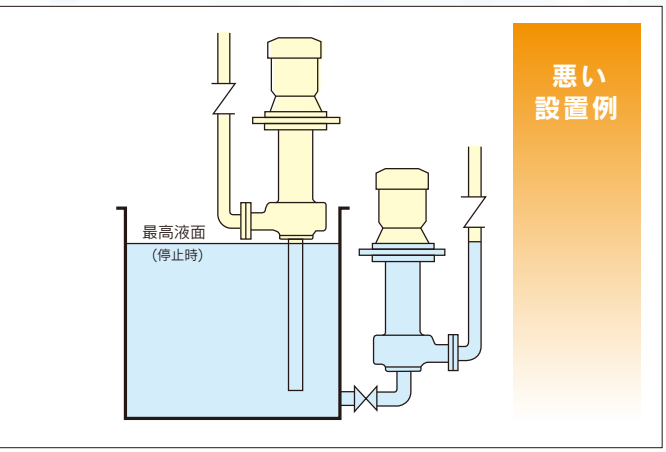

特 徴

○ノーシール･ノーメタル構造のため
消耗品が少なく、焼き付きがありません。
○小型･軽量･省スペース設計です。
○シンプル構造でメンテナンスが簡単です。
○液接部に超高分子量ポリエチレンを採用。
耐摩耗性に優れスラリー液の移送に対応します。

部 品 表

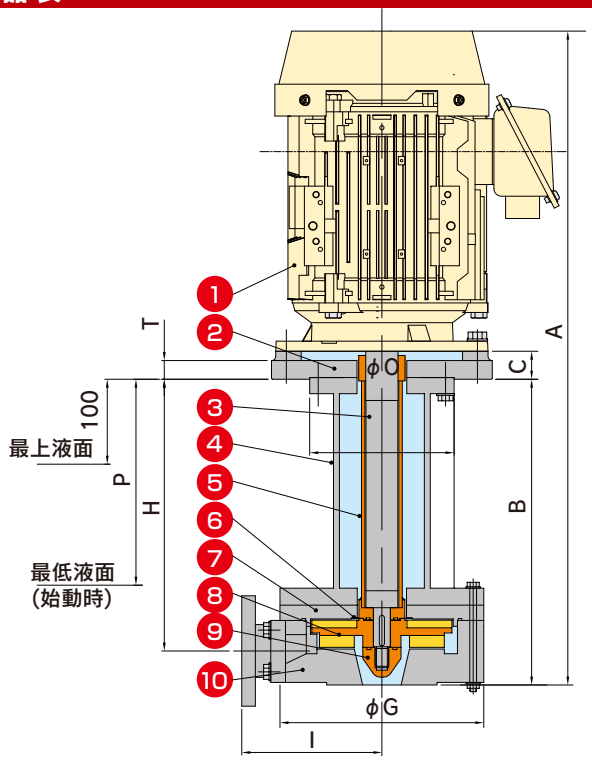

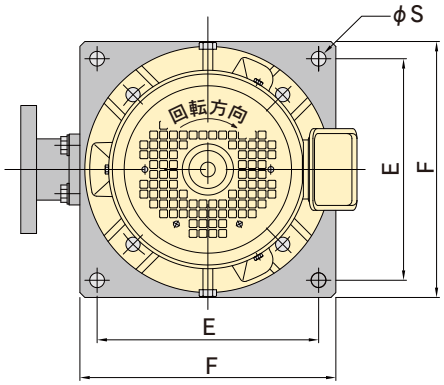

番号	部品名	材 質
1	モーター	—
2	ポンプベース	HT-PVC
3	ポンプシャフト	SUS304
4	ポンプボディ	PVC
5	シャフトスリーブ	HT-PVC
6	PTFEシート/FEPMシート	PTFE/FEPM
7	バックフランジ	UPE
8	インペラー	UPE
9	インペラーナット	UPE
10	ケーシング	UPE

寸 法 表

単位:mm

型 式	吐出口径	吸込口径	動力kW	A	B	C	E	F	φG	H	I	φO	P	φS	T
TEK-251V-U	25A	40A	0.75	568	309	24	205	240	195	280	155	140	205	15	24
TEK-402V-U	40A	50A	1.5	651	345	33	225	260	215	316	165	170	240	15	22
TEK-403V-U	40A	50A	2.2	685	350	33	225	260	235	315	175	170	240	15	22
TEK-505V-U	50A	65A	3.7	719	360	33	225	260	250	320	190	170	240	15	22
TEK-657V-U	65A	80A	5.5	837	430	38	270	310	300	380	225	210	275	15	26

※TEK-251V-U～TEK-505V-UのﾌﾗﾝｼﾞはJIS【5K】です。TEK-657V-UはJIS【10K】です。
※構造及び寸法は、予告なしに変更する場合があります。設計の際は、図面を請求の上御確認下さい。

標 準 仕 様 表 50Hz , 60Hz

型 式	吐出口径 mm	動力 kW	全揚程 M	吐出量 L/min
TEK-251V-U	25	0.75	10	75
TEK-402V-U	40	1.5	12	150
TEK-403V-U	40	2.2	14	225
TEK-505V-U	50	3.7	16	360
TEK-657V-U	65	5.5	18	500

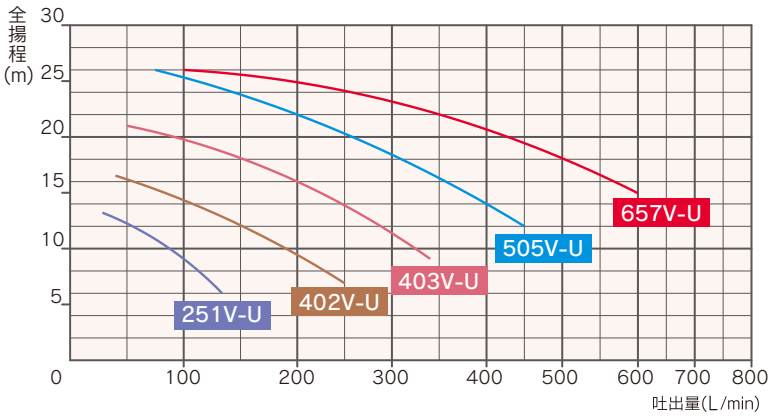

TOMY ENG Corp.
トミ エンジ株式会社

TOMY ENG Corp.

トミエンジ株式会社

本　　社　〒532-0021
大阪市淀川区田川北1-13-9

東京営業部　〒110-0016
東京都台東区台東1-19-2
TEL.03-6806-0320　FAX.03-6736-0284

工　　場　〒299-0267
千葉県袖ケ浦市中袖38番地

代理店

190320